HZ taille 2 - G1

- Culasse G1 assemblabe sur série HZ, taille 2
- Caractèristiques techniques voir catalogue sèrie HZ
- Culasse disponible en version à assembler ou en configurations déjà prémontées

HZ3Z500

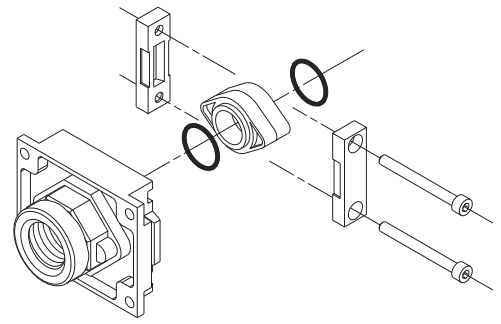

Culasse G1

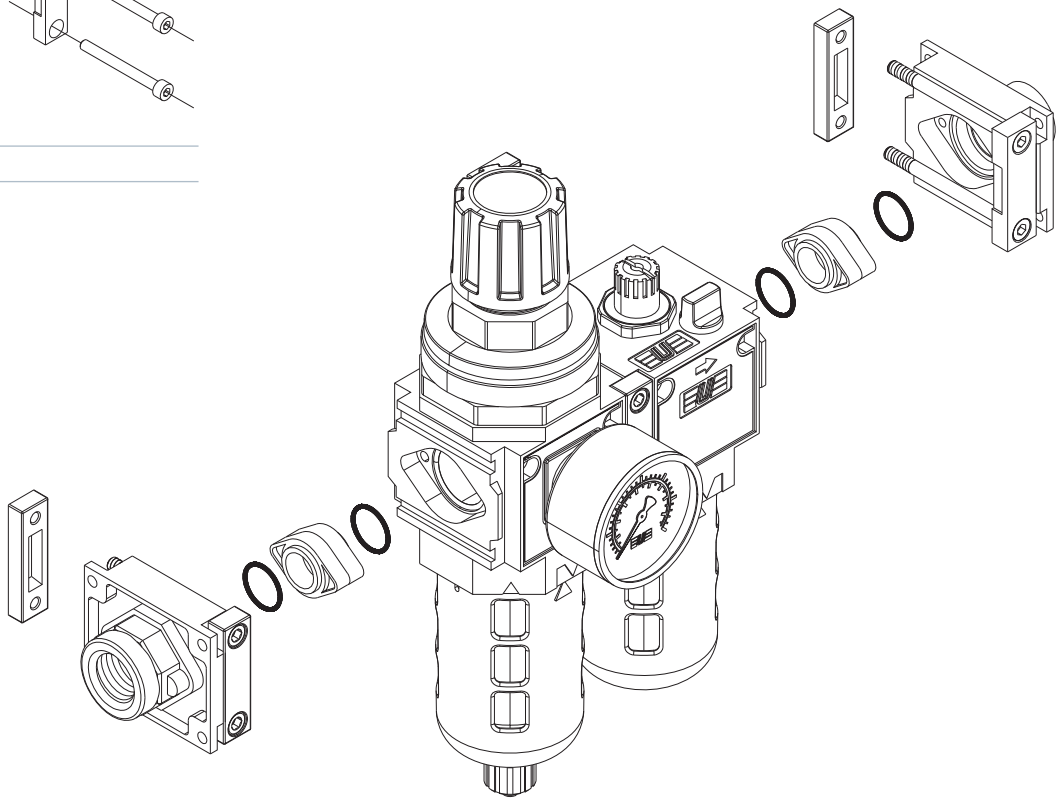

N E W

HZ2F25G

Filtre

HZ2R25G

Régulateur

HZ2L25G

Lubrificateur

HZ2B25G

Filtre régulateur

HZ2D25G

Filtre régulateur+Lubrificateur

HZ2C25G

Filtre+Régulateur+Lubrificateur

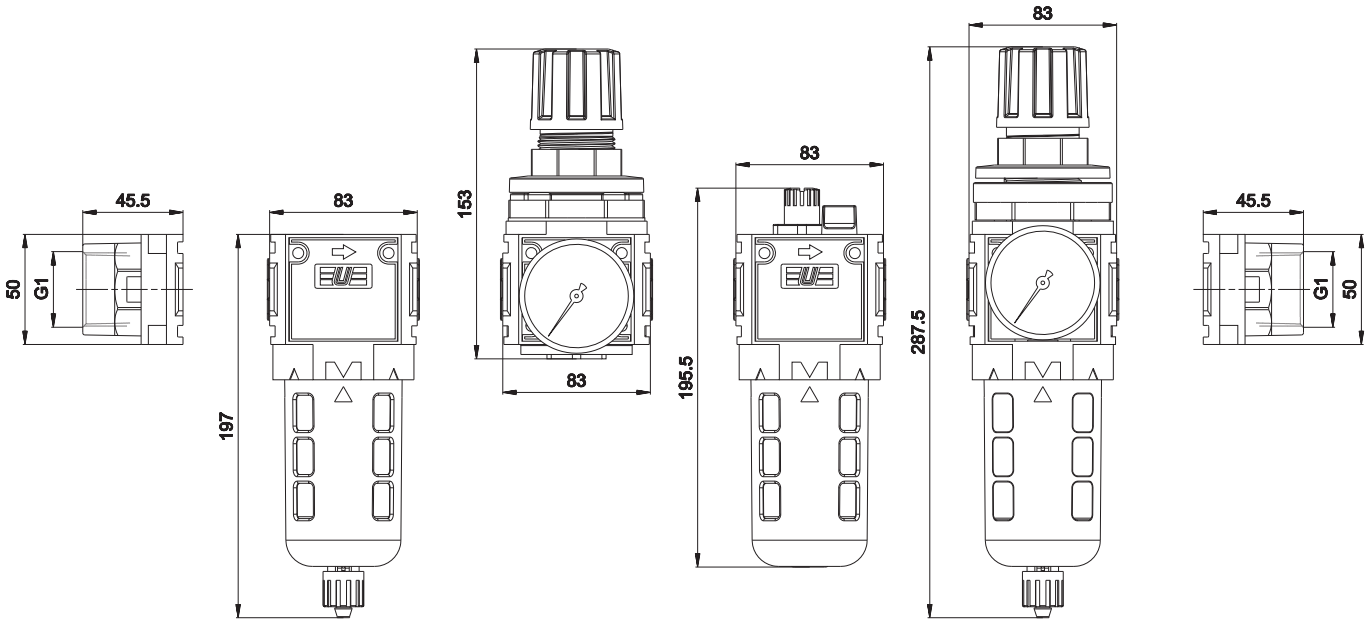

UNIVER S.p.A.
Headquarter
20128 **Milan**
Via Eraclito, 31
Tel. +39 02 25298.1
Fax +39 02 2575254
e-mail: info@univer-group.com
www.univer-group.com